# KARTA PRODUKTU

# ART. KP 5

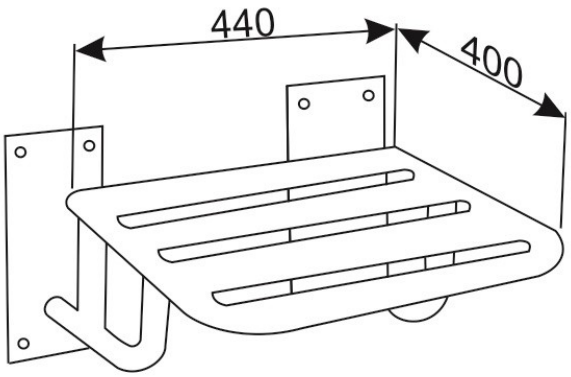


Siedzisko prysznicowe podnoszone z podporami, montowane do ściany. Mocowane w strefie prysznicowej. Dopuszczalne obciążenie do 120 kg. Wymiary siedziska: 440 x 400 mm.

Cechy i zalety produktu:

- Zaślepki zasłaniające śruby
- Zestaw montażowy w komplecie
- Podkładki silikonowe niwelujące nierówności
- Łatwe w utrzymaniu czystości

Dane techniczne:

- Materiał Stal węglowa
- Wykończenie Malowana proszkowo na kolor biały
- Rodzaj powłoki Farba poliestrowa
- Grubość powłoki 120 µ
- Średnica rurki 25 mm
- Maksymalne obciążenie 120 kg
- Średnica otworów 6,5 mm
- W zestawie wkręty 6×60 mm, kołki 10×60 mm

**BD Koncept Sp. C.**

www.bdkoncept.pl