KARTA PRODUKTU

ART. HP 922

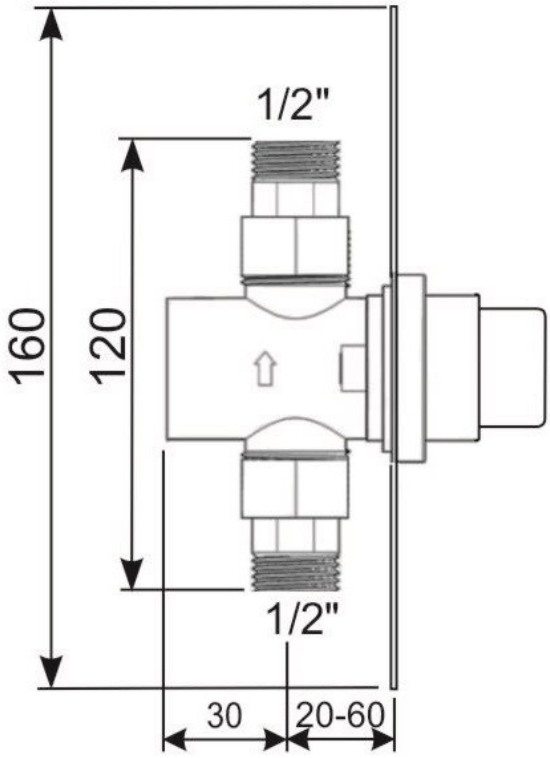

- Samozamykający się zawór do pisuaru, podtynkowy.
- Czas wypływu wody ok. 5 sekund.
- Prostokątna rozeta ze stali nierdzewnej o wymiarach 135 mm x 160 mm
- Mechanizm zabezpieczający przed osadzaniem się kamienia.
- Zawór wyposażony w filtr siatkowy.
- Przyłącza – półśrubunki 1/2”.

BD Koncept Sp. C.

www.bdkoncept.pl