KARTA PRODUKTU

ART. HD 10

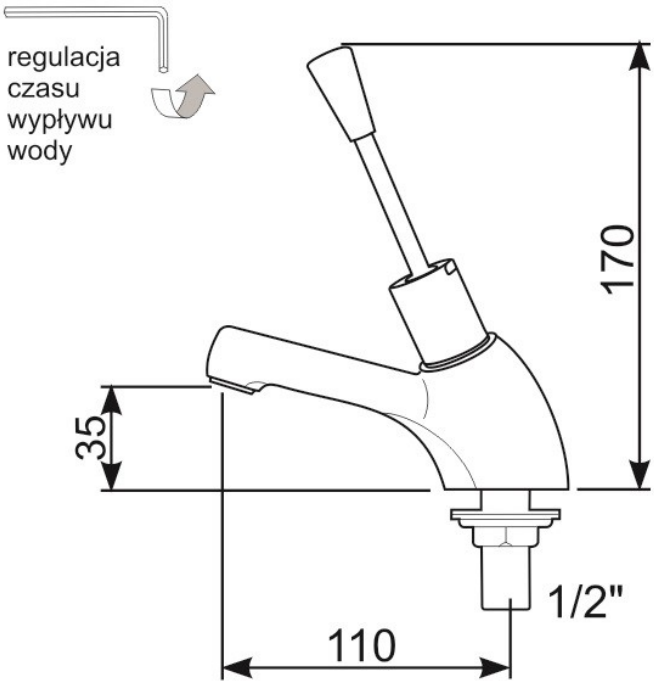

- Samozamykająca się bateria umywalkowa stojąca, uruchamiana przedramieniem poprzez chwilowe odchylenie dźwigni w dowolnym kierunku.
- Podłączenie do instalacji wody zimnej lub ciepłej zmieszanej.
- Płynna regulacja czasu wypływu wody w przedziale od 0 do 15 sekund.
- Wodooszczędna – przepływ ok. 6 l/min.
- Mechanizm zabezpieczający przed osadzaniem się kamienia.
- Przyłącze 1/2″.

BD Koncept Sp. C.

www.bdkoncept.pl